Dimensioni (mm)

Manometro differenziale 770 AP

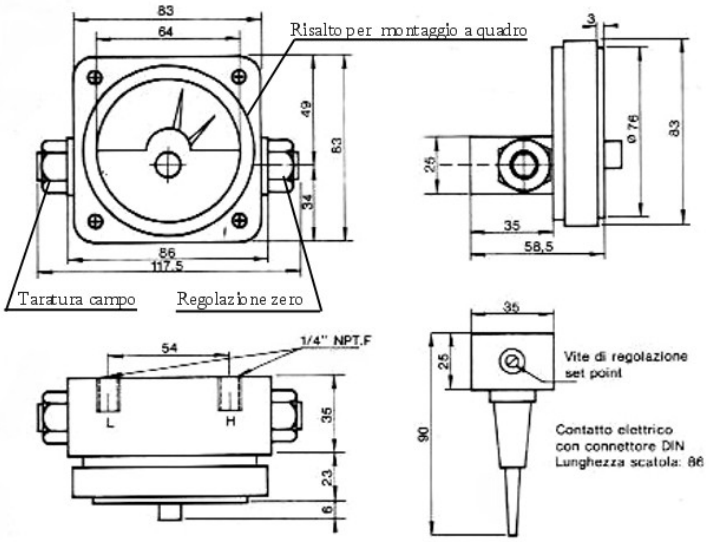

Collegamenti elettrici

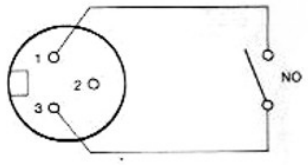

Contatto SPST

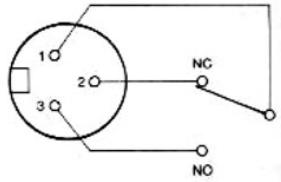

Contatto SPDT

Esecuzione EExd

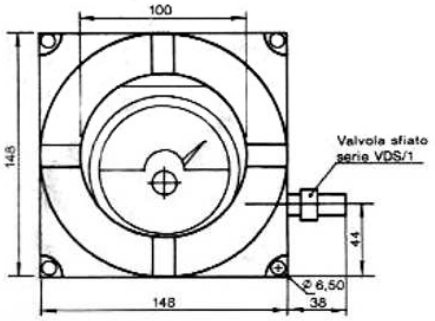

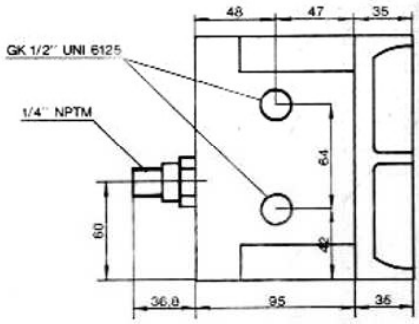

Esecuzione IP55

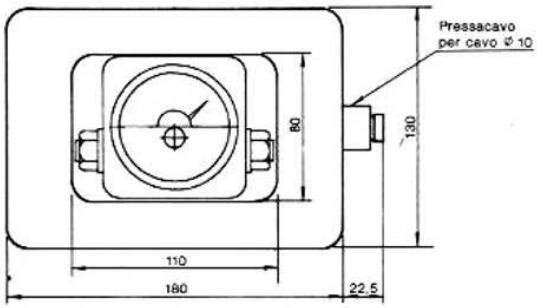

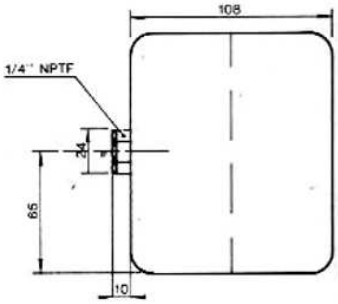

I dati indicati nel presente bollettino possono subire modifiche dovute a miglioramenti tecnici.

zacconi workshop

via Treviglio 8 - zona industriale 2
24043 Caravaggio (BG) Italia
tel//fax +39.0363.52865
e-mail : info@zacconi.net